Direktbefestigung
direct installation
fixation direct

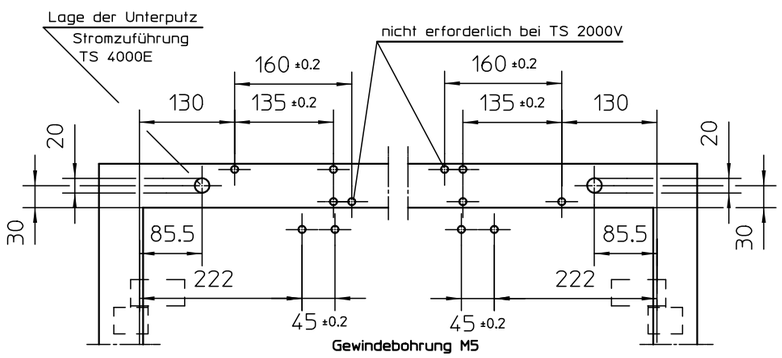

Anschlagmaße DIN Rechts
marking dimensions DIN right
dimensions de butee DIN droite

Anschlagmaße DIN links
marking dimensions DIN left
dimensions de butee DIN gauche

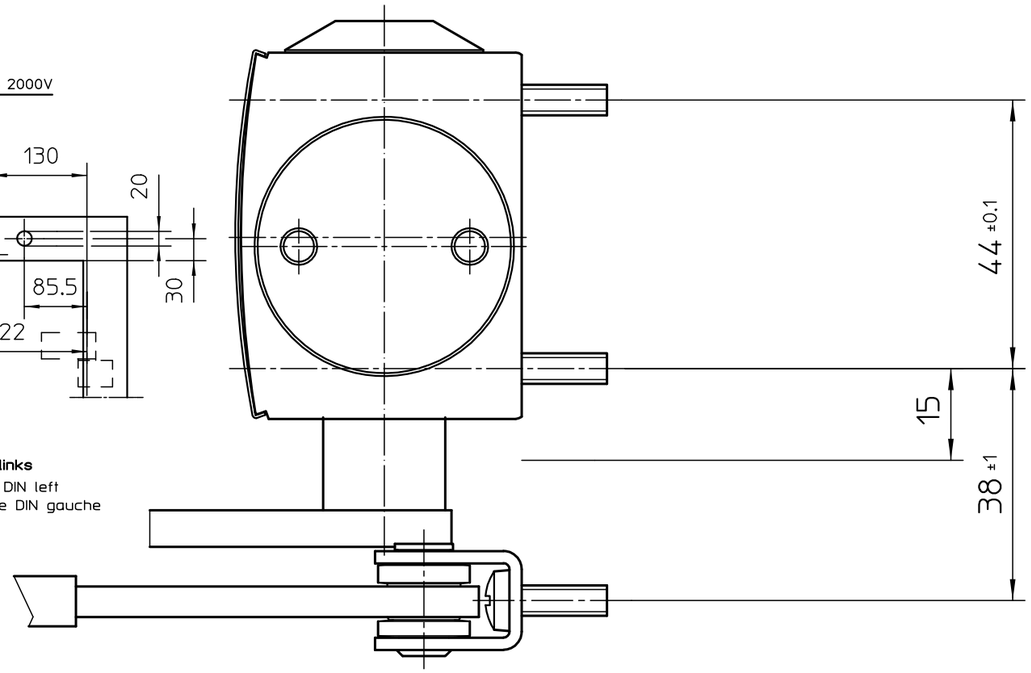

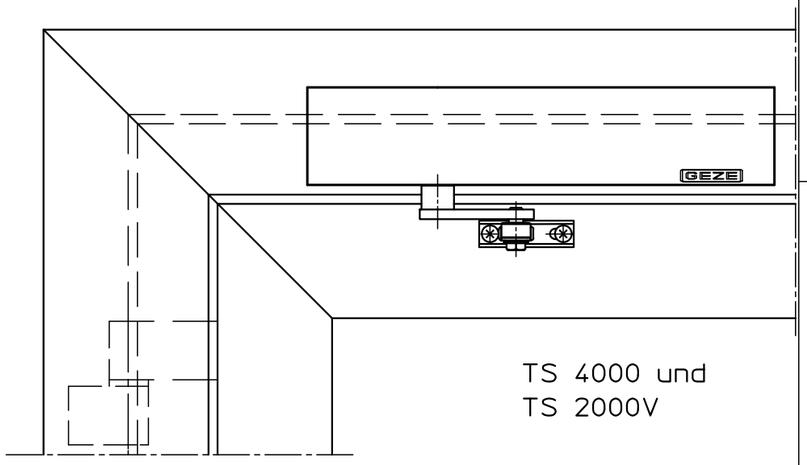

Befestigung mit Montageplatte
installation with mounting plate
fixation par plaque de montage

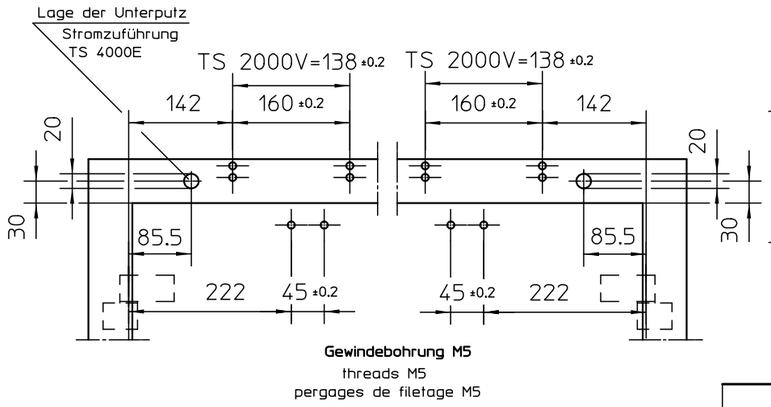

Anschlagmaße DIN Rechts
marking dimensions DIN right
dimensions de butee DIN droite

Anschlagmaße DIN links
marking dimensions DIN left
dimensions de butee DIN gauche

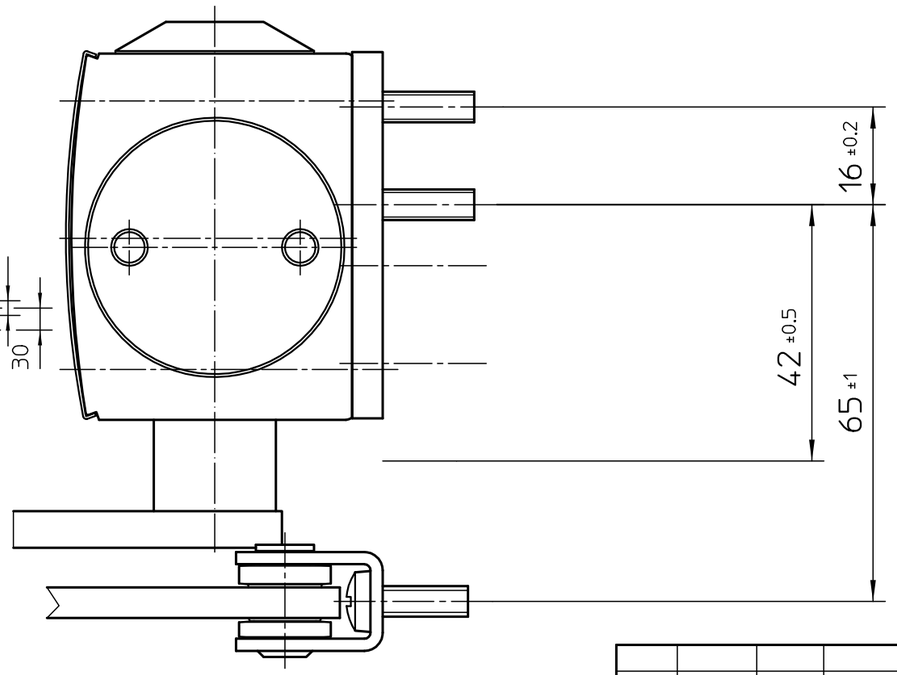

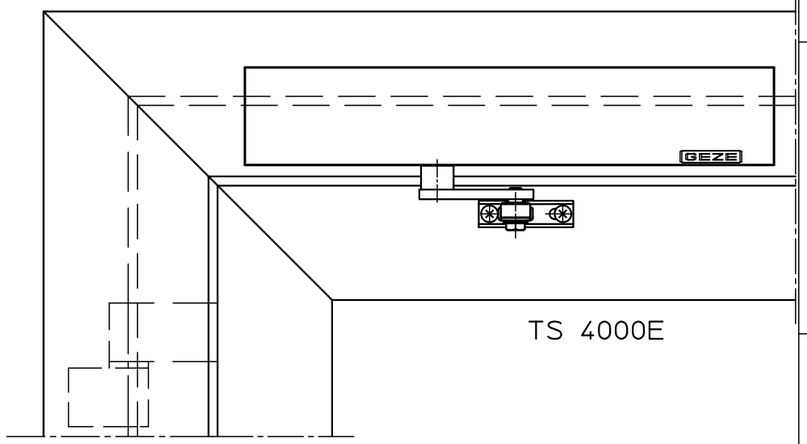

Diese Zeichnung entspricht dem Entwicklungsstand des Zeichnungsdatums bzw. der letzten Änderungseintragung.Aus der Benützung der Zeichnung können keine Ansprüche, gleich welcher Art, einschließlich Schadenersatzansprüche, abgeleitet und gegen GEZE geltend gemacht werden. Die Zeichnung bleibt unser Eigentum und ist Dritten nur für die Vertragsdauer zur Benützung überlassen.Sämtliche sich aus der Zeichnung ergebenden Ansprüche stehen ausschließlich GEZE zu.Ohne vorherige Zustimmung von GEZE darf diese Zeichnung weder vervielfältigt noch Dritten zugänglich gemacht werden.

Vers.	Datum	Name	Mitt.Nr.
01	18.10.2002	tbm6	X

Ersatz für: GL.NR.
Ersetzt durch:

Benennung: TS 4000,TS 2000 V UND TS 4000 E KOPFMONTAGE/NEUTRAL

	Datum	Name
Bearb.	18.10.2002	tbm6
Freig.:	22.10.2002	tbm4
Norm		

GEZE GmbH
P.O. Box 13 63
71226 Leonberg
Germany

Material Nr.

Maßstab —
alte techn.Nr.
Blatt / von 1 1
Zeichnungs Nr. 20510-0-182