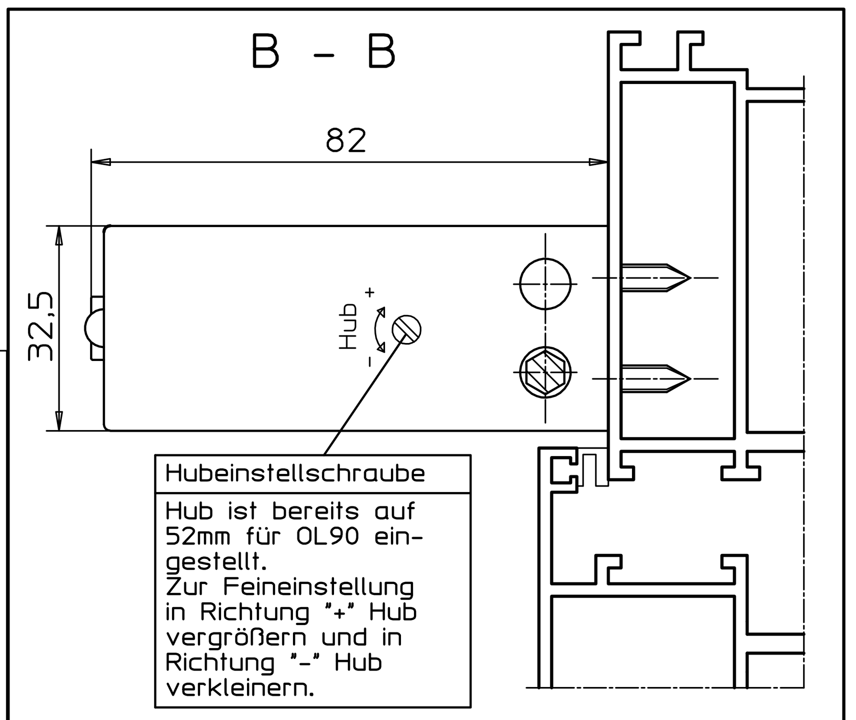

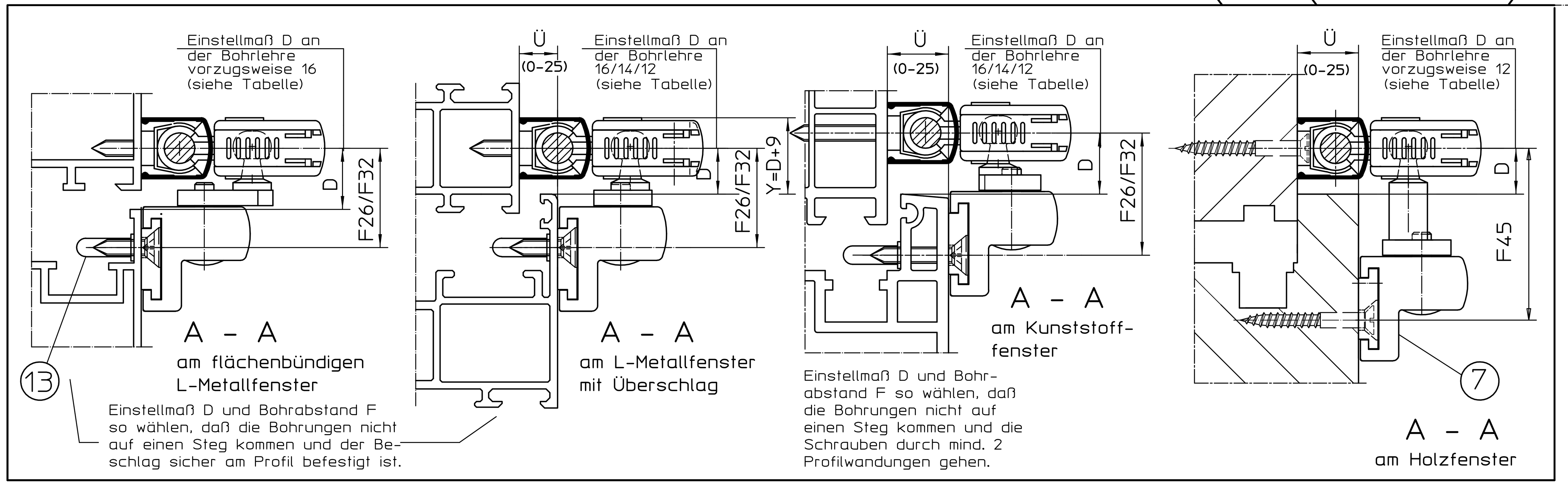

Befestigungsmittel

Fenstertyp	Befestigungsschrauben	Bohrø
Holz	Senkholzschrauben 4x35 DIN 97 o.DIN 7997	2,5mm
Leichtmetall	Senkblechschrauben 4,2xL DIN7972 o.DIN7982 Schraube muß durch min.1,8mm Profilwand. gehen	3,5mm
Kunststoff	Senkblechschrauben 4,2xL DIN7972 o.DIN7982 Schraube muß durch min.2 Profilwandungen gehen	3,5mm

Befestigungsschrauben werden nicht mitgeliefert.

Technische Daten

- Öffnungsweite ca. 220mm
- Beschlaghub 54mm
- Motorhub von 42 bis 66mm einstellbar
- Schutzart IP54
- weitere technische Daten des E-Antriebes siehe Anschlußplan 45109-9-0950 (für E212R) und 45109-9-0959 (für E212R1)

Bestellbedarf* für OL95 mit ...		A	B	B1	C	D	E	F	G	H	
...E-Antrieb E212R1 für Gruppensteuerung (siehe Schalterbedarf)	L-Met./Kunstst.-fenster	X*			X	X	X**				
	Holz-fenster		X*	X*	X	X	X**				
...E-Antrieb E212R für Gruppensteuerung (siehe Schalterbedarf)	L-Met./Kunstst.-fenster	X*			X			X	X**		
	Holz-fenster		X*	X*	X			X	X**		
.E-Antrieb E212 24V für Gruppensteuerung (siehe Schalterbedarf)	L-Met./Kunstst.-fenster	X*			X					X	E260N
	Holz-fenster		X*	X*	X					X	E260N

Beschlagteile (siehe Stückliste)

X* -bis 4 Zusatzscheren pro Motor
X** -Gruppensteuerung bis max.6 Motoren

* Abdeckprofil und Stange muß gesondert bestellt werden
Stange L min.=333mm; Abdeckprofil L min.=134mm (siehe Formel)

Pos.	Stck.	Benennung	EV1	dunkel-bronze	weiß RAL9010	weiß RAL9016	nach RAL...	Stck.
A		Schere OL95 Inhalt:	82445	82446	82447	82448	82449	7
1	1	Flachformschere OL95						
2	1	Scherenlager						
3	1	Flügelbock						
4	1	Stangenführung						
5	1	Anschraubplatte						
6	1	Anschluß						
13	2	Schutzkappe						
B		Schere OL95 ohne Flügelbock Inhalt:	84194	84195	84196	84197	84199	5
	1	Pos.: 1; 2; 4; 6;						
B1		Flügelbock für Holzfenst. mit Euronut F=45 Inhalt:	30886	30887	30888	30890	30889	2
	1	Pos.: 5;						
7	1	Flügelbock für Holzfenster						
C 10	1	Stangenkupplung OL90	43546					
D		Elektro-Antrieb E212R1 für Gruppensteuerung Inhalt:	20835	20836	20837	20839	20838	3
8	1	E212R1/230V AC						
9	1	Anschlußstange						
E	1	Umschalter E33 Aufputz Auf-Stop-Zu	48941					
	1	Umschalter E27 Unterputz Auf-Stop-Zu	48942					
F		Elektro-Antrieb E212R für Gruppensteuerung Inhalt:	05428	05429	05430	15435	06683	3
8	1	E212R/230V AC						
9	1	Anschlußstange						
G	1	Lüftertaster E50/1 Auf-Stop-Zu Auf- und Unterputz	06575					
H		Elektro-Antrieb E212 24V Inhalt:	10899	10901	10911	15540	10915	3
8	1	E212 24V DC						
9	1	Anschlußstange						

Stangen und Abdeckprofile							
	Abdeckprofil L=2m *	30401	30402	30403	30405	30404	
	Abdeckprofil L=3m *	30396	30397	30398	30400	30399	
	Abdeckprofil L=6m	27558	27559	27560	27561		
	Stange ø8 verzinkt L=2m	16555					
	Stange ø8 verzinkt L=3m	16591					
	Stange ø8 verzinkt L=6m	16592					
	Zubehör (muß gesondert bestellt werden)						
11	Bohrlehre	für Holz 54799 gelb	für Kunststoff/Metall 54800 blau				
12	Zusatzbohrlehre OL90N für Holzfenster F=45	28141					
4 (10)	Stangenführung	10878					je 1

* Abdeckprofil beidseitig auf Gehrung geschnitten

Bohrlehrenanwendung

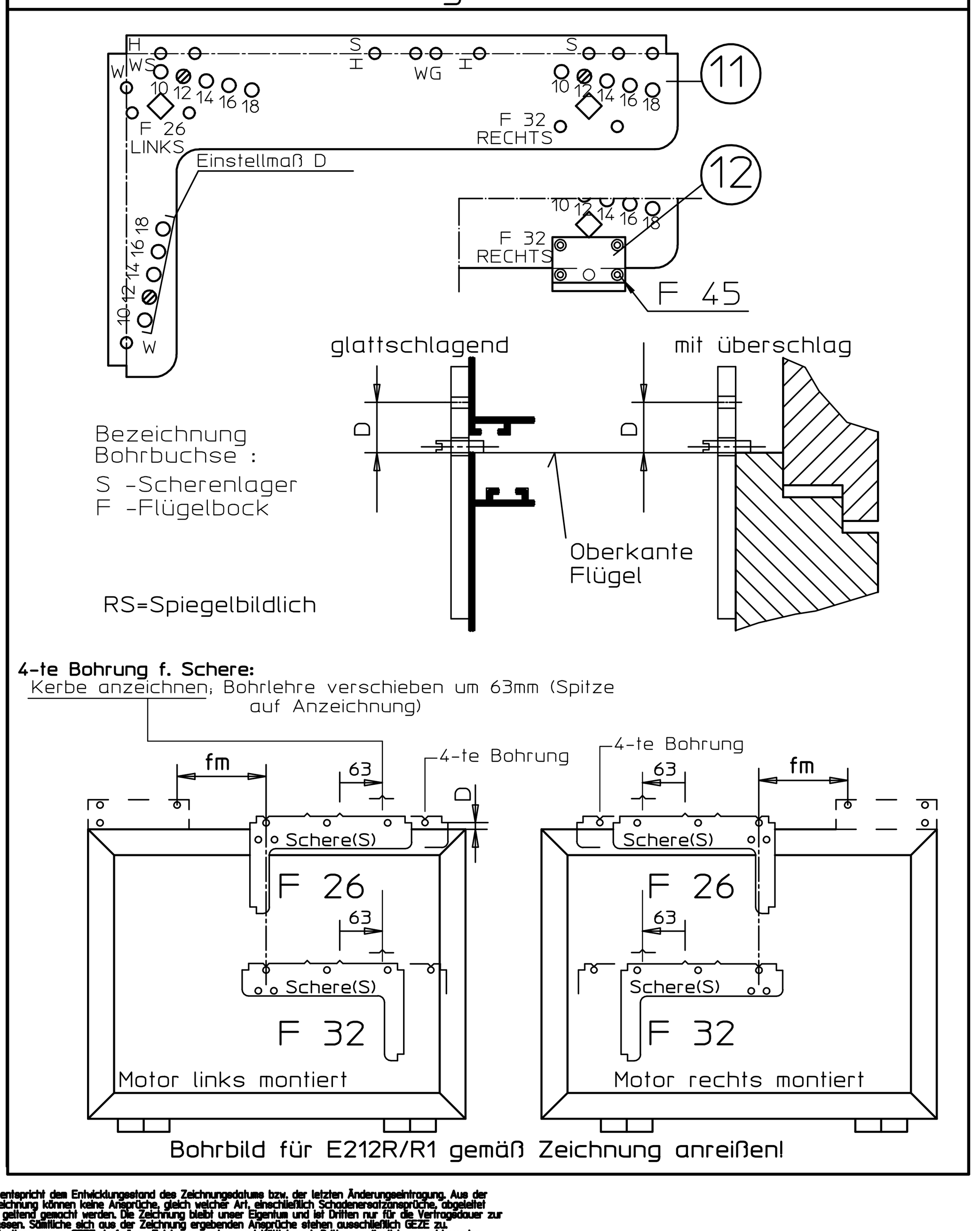

Flügel-breite a	f-Maße	Längen der Stangen (LQ) und Abdeckprofile (LA)
660-760	f1=380	1 Schere
760-1200	f1=a/2	
1200-1500	f1=380 f2=a-697	2 Scheren
1500-2100	f1=a/4 f2=a/2	
(ab a=1650 auch 3 Scheren möglich)		
1650-2300	f1=380 $f2=\frac{a}{2}-323$ f3=f2	3 Scheren
2300-2800	f1=a/6 f2=a/3 f3=a/3	

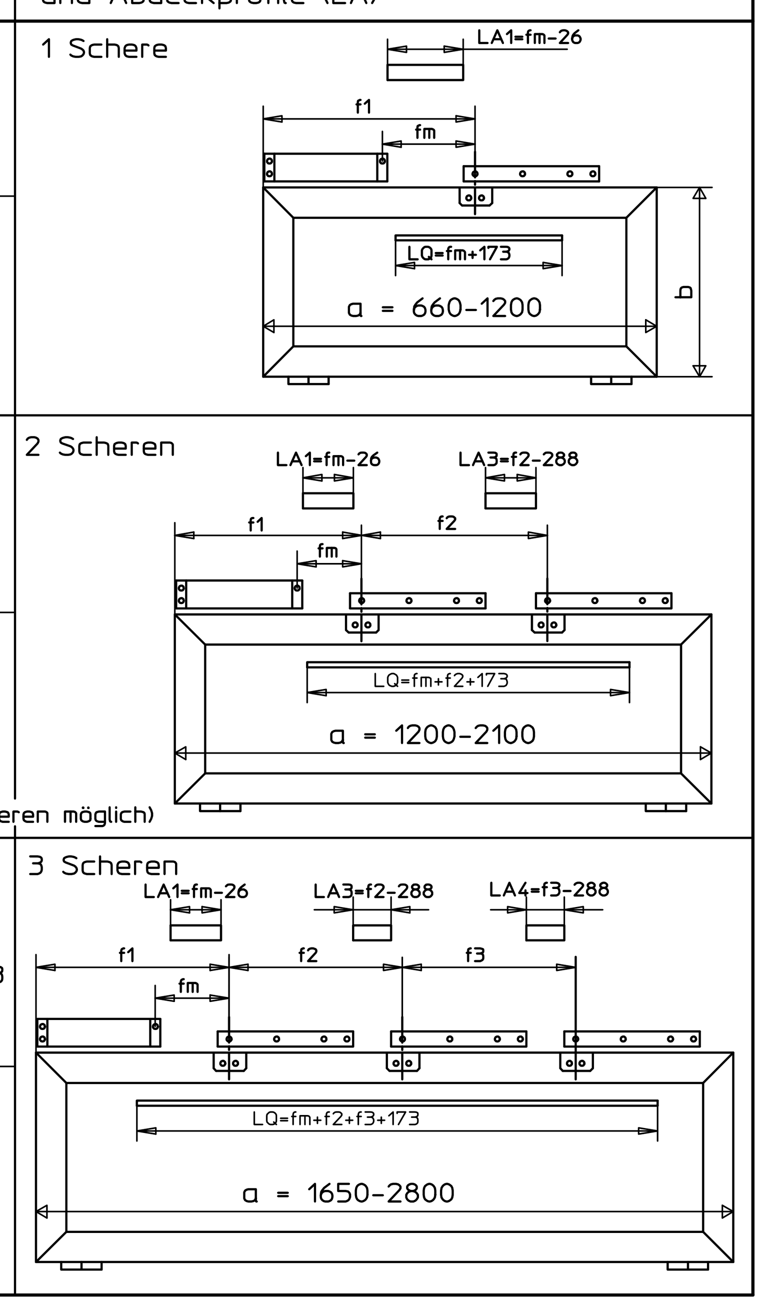

Anwendungsbereich

Die Öffnungsweite der OL95-Schere beträgt ca. 220mm, der Beschlaghub beträgt 54mm.
Der OL95 ist für vertikal eingebaute Rechteckfenster mit Kipp- bzw. Klappflügeln einwärts in trockenen Innenräumen verwendbar. Alle sonstigen Anwendungen sind im Werk nachzufragen.

m_{rel} Füllgewicht	a Gesamtflügelbreite bzw. Summe aller Flügelbreiten	$n_{min.}$ Mindestanzahl Scheren
max. 40kg/m²	von 660 bis 1200mm	1
	von 1200 bis 1700mm	2
	von 1700 bis 2000mm	3
max. 35kg/m²	von 1200 bis 1900mm	2
	von 1900 bis 2300mm	3
max. 30kg/m²	von 1200 bis 2000mm	2
	von 2000 bis 2600mm	3
max. 25kg/m²	von 1200 bis 2100mm	2
	von 2100 bis 2800mm	3

Um die für den jeweiligen Anwendungsfall erforderliche Schlagregensicherheit des Fensters nach DIN 18055 sicherstellen zu können, empfehlen wir grundsätzlich den Einbau von 3 Scheren ab a= 1650mm. Unter der Voraussetzung, daß der Anwendungsbereich des OL 95 (s. Tabelle) nicht überschnitten wird, darf das Gesamtflügelgewicht 60 kg nicht überschreiten.

a = Flügelbreite (mind. 660) bzw. Summe aller Flügelbreiten
b = Flügelhöhe min. 350mm
i = Abstandsmaß des Flügelschwerpunkts zum Banddrehpunkt min. 10 max. 60mm
Ü = Überschlaghöhe 0-25mm
D = Außenkante Flügel bis Mitte Gestänge (siehe Tabelle)
X = seitlicher Platzbedarf = D+10mm
Y = oberer Platzbedarf (siehe Tabelle)

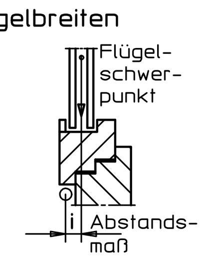

Bei Verwendung der Zusatzverriegelung mit D=16mm anschlagen!		
b Flügelhöhe	D oben	Y oben
350 bis 400mm	18mm	41mm
400 bis 450mm	16 bis 18mm	D + 23mm
450 bis 600	14 bis 18mm	D + 23mm
ab 600mm	12 bis 18mm	D + 23mm

Schalterbedarf

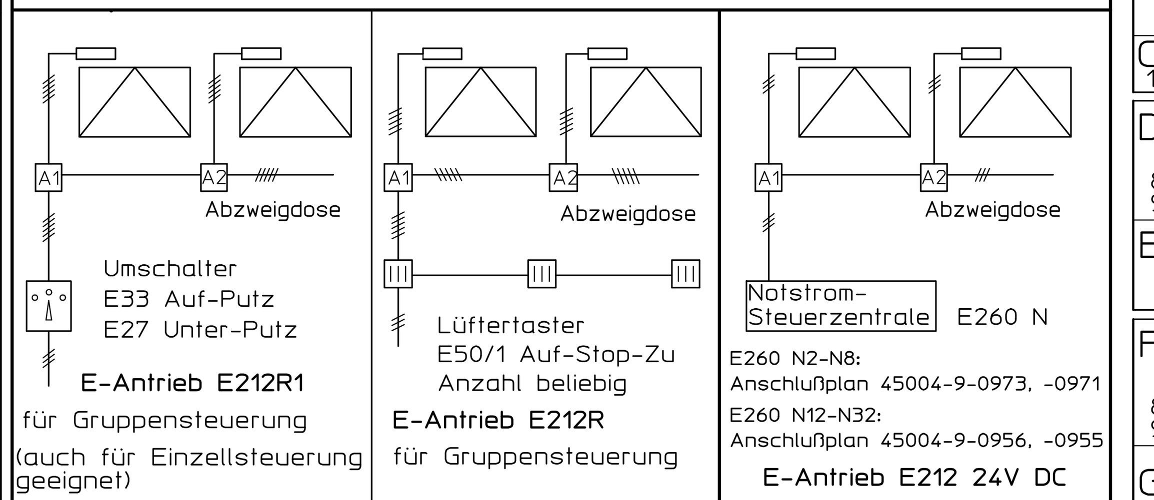

Kabel 5x1,5mm² mit GN/YE
Netzzuleitung 3x1,5mm² mit GN/YE

Kabel 3x...mm² ohne GN/YE
Querschnitt abhängig von Leitungslänge berechnen

Wichtige Hinweise:

- Einbauzeichnung, Anschlussplan, Montageanleitung, Wartungs- und Bedienungsvorschriften, sowie die Richtlinien für kraftbetätigte Fenster, Türen und Tore (ZH1/494) sind zu beachten;
- Der festgelegte Anwendungsbereich ist einzuhalten;
- Die vorgeschriebenen Anschlagmaße sind zu beachten;
- Die vorgeschriebenen Befestigungsmittel sind zu verwenden;
- Um Verletzungen zu vermeiden sind Schutzkappen auf überstehende Gewinde der Befestigungsschrauben zu drehen;
- Beschlagteile sind in Geschlossenlage gezeichnet, die Montage erfolgt aber in Offenlage;
- Alle Klemmschrauben sind in Offenlage mit Inbusschlüssel SW3 mit 5Nm anzuziehen;
- Nach der Montage und vor Inbetriebnahme ist die Funktion zu prüfen, alle Klemmschrauben nachzuziehen;
- Gelenk- und Gleitstellen sind mit einem säurefreien Fett nach DIN 51825 zu fetten;
- Die freie Zugänglichkeit der Beschlagteile zur Fettung und Wartung ist nach DIN 18357 sicherzustellen;
- Werden Stangen und Abdeckprofile anderer Hersteller verwendet, so übernimmt GEZE keine Gewährleistung und keine Haftung für die entstehenden Schäden und Folgeschäden;
- Ab einer freien Stangenlänge von 600mm sind Stangenführungen zu verwenden;
- Bei Kippfenster ist die Verwendung einer geeigneten Fangsicherung vorgeschrieben (siehe GEZE Fang- und Putzsicherung);
- Nach Erreichen der Endlagen (Auf und Zu) muß die Betriebsleuchte sofort erlöschen;
- Lieferungs des Antriebes erfolgt in Offenlage;

0 10 20 30 40 50mm

Papierausdrucke dieser Zeichnung unterliegen nicht dem Änderungsdienst! Printed drawings are not revision controlled!

Diese Zeichnung entspricht dem Entwicklungsstand des Zeichnungsdatums bzw. der letzten Änderungseintragung. Aus der Benutzung der Zeichnung können keine Ansprüche, gleich welcher Art, einschließlich Schadenersatzansprüche, abgeleitet und gegen GEZE geltend gemacht werden. Die Zeichnung bleibt unser Eigentum und ist Dritten nur für die Vertragsdauer zur Benutzung überlassen. Sämtliche sich aus der Zeichnung ergebenden Ansprüche stehen ausschließlich GEZE zu. Ohne vorherige Zustimmung von GEZE darf diese Zeichnung weder vervielfältigt noch Dritten zugänglich gemacht werden. This drawing shows the actual state of product development at the date of the drawing or the revision date. No claims for damages in any form can be made against GEZE as a result of the interpretation of this drawing. This drawing remains the property of GEZE and is made available to third parties only for the duration of contractural obligations. All rights connected with this drawing remain in possession of GEZE. This drawing may not be copied or handed over to third parties without the express consent of GEZE.

EMPB = Erstmusterprüfbericht /Initial sample test report

EMPB Dok.version doc.version	Datum date	Name name	Mitteilungs-Nr. Doc. change no.
03	12.05.20	u1270	*
02	11.02.20	u1270	2642
01	12.03.12	tbf5	*
00	20.03.03	tbm14	*

GEZE GmbH
P.O. Box 13 63
71226 Leonberg
Germany
vertraulich / confidential

Benennung / designation: **OL95 mit E212 Horizontal**

	Datum/date	Name
erstellt / drawn	12.05.20	u1270
Frg. Prod./Rel. Prod	10.08.20	tbf1

Blatt / von sheet / of: 1/2
Maßstab scale: 1:1
Material-Nr. ID-no.
Frg. Prod./Rel. Prod
Zeichnungs-Nr. / document-no.: 40445-EP-03