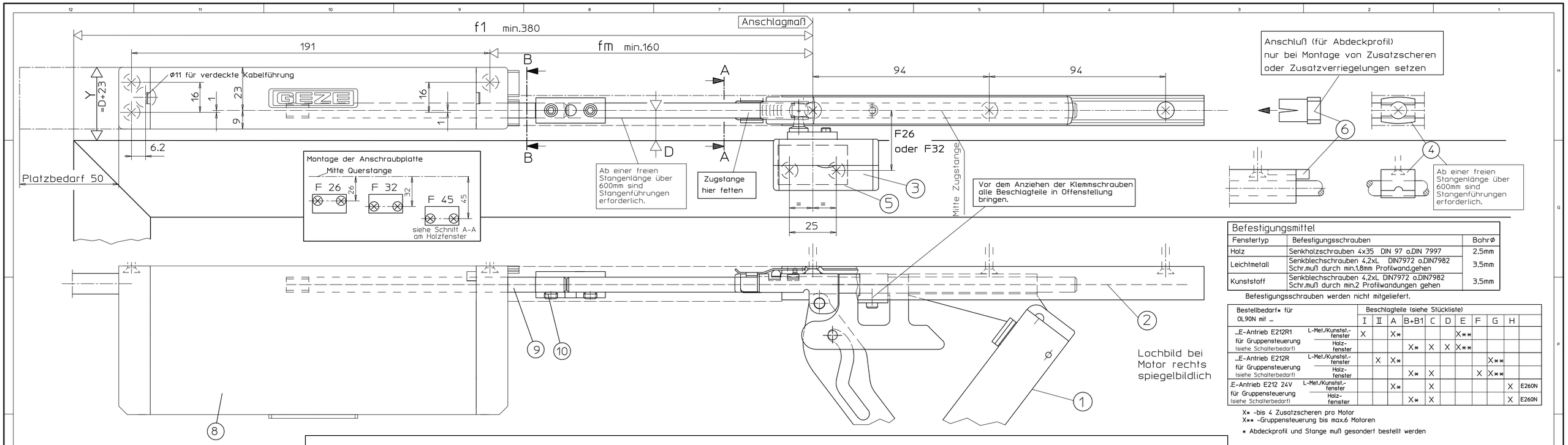

Befestigungsmittel		
Fenstertyp	Befestigungsschrauben	Bohrø
Holz	Senkholzschrauben 4x35 DIN 97 o.DIN 7997	2,5mm
Leichtmetall	Senkblechschrauben 4,2xL DIN7972 o.DIN7982 Schr.muß durch min.1,8mm Profilwand.gehen	3,5mm
Kunststoff	Senkblechschrauben 4,2xL DIN7972 o.DIN7982 Schr.muß durch min.2 Profilwandungen gehen	3,5mm

Befestigungsschrauben werden nicht mitgeliefert.

Bestellbedarf* für OL90N mit ...		Beschlagteile (siehe Stückliste)										
		I	II	A	B+B1	C	D	E	F	G	H	
...E-Antrieb E212R1 für Gruppensteuerung (siehe Schalterbedarf)	L-Met./Kunststf.-fenster	X		X*				X**				
	Holz-fenster				X*	X	X	X**				
...E-Antrieb E212R für Gruppensteuerung (siehe Schalterbedarf)	L-Met./Kunststf.-fenster		X	X*						X**		
	Holz-fenster				X*	X			X	X**		
.E-Antrieb E212 24V für Gruppensteuerung (siehe Schalterbedarf)	L-Met./Kunststf.-fenster			X*		X					X	E260N
	Holz-fenster				X*	X					X	E260N

X* -bis 4 Zusatzscheren pro Motor
X** -Gruppensteuerung bis max.6 Motoren

* Abdeckprofil und Stange muß gesondert bestellt werden

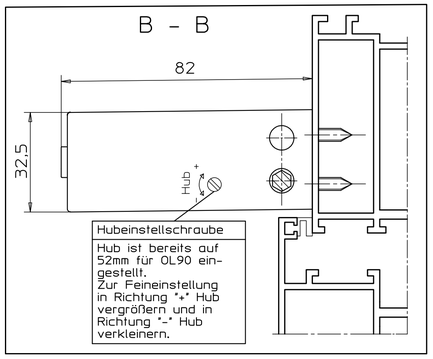

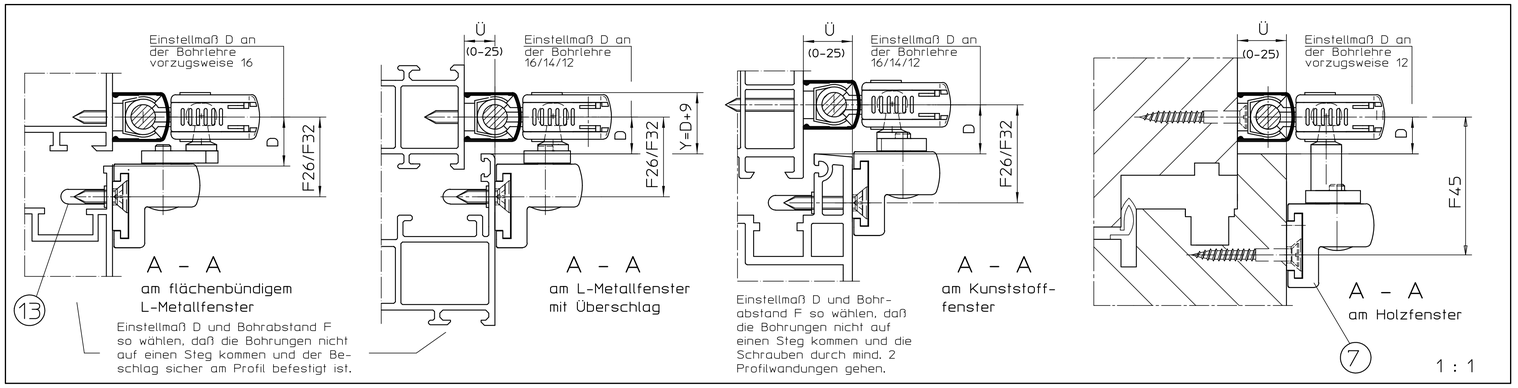

Pos Stck.	Benennung	Ident.-Nr. bei Ausführung: EV1	weiß RAL9016	dunkel-bronze	schwarz	RAL...	Stck.
A	Schere OL90N Inhalt:	30373	30377	30374	74509	30376	6
1 1	Flachformschere OL90N						
2 1	Scherenlager						
3 1	Flügelbock						
4 1	Stangenführung						
5 1	Anschraubplatte						
6 1	Anschluß						
13 2	Schutzkappe						
B	Schere OL90N ohne Flügelbock Inhalt:	71203	71207	71204	99477	71206	4
1	Pos.:1; 2; 4; 6;						
B1	Flügelbock für Holzfenster mit Euronut Inhalt:	30886	30890	30887	99475	30889	2
7 1	Flügelbock für Holzfenster						
5 1	Anschraubplatte						
C 10	Stangenkupplung OL90	43546					
D	Elektro-Antrieb E212R1 für Gruppensteuerung Inhalt:	20835	20839	20836	20838 RAL schwarz	20838	3
8 1	E212R/230V AC						
9 1	Anschlußstange						
E 1	Umschalter E33 Aufputz Auf-Stop-Zu	48941					
1	Umschalter E27 Unterputz Auf-Stop-Zu	48942					
F	Elektro-Antrieb E212R für Gruppensteuerung Inhalt:	05428	15435	05429	06683 RAL schwarz	06683	3
8 1	E212R/230V AC						
9 1	Anschlußstange						
G 1	Lüftertaster E50/1 Auf-Stop-Zu Auf- und Unterputz	06575					
H	Elektro-Antrieb E212 24V Inhalt:	10899	15540	10901	10915 RAL schwarz	10915	3
8 1	E212 24V DC						
9 1	Anschlußstange						
	Stangen und Abdeckprofile						
	Abdeckprofil L=2m *	30401	30405	30402	74537	30404	
	Abdeckprofil L=3m *	30396	30400	30397	74539	30399	
	Abdeckprofil L=6m	27558	27561	27559	74540	28342	
	Stange ø8 verzinkt L=2m	16555					
	Stange ø8 verzinkt L=3m	16591					
	Stange ø8 verzinkt L=6m	16592					
	Zubehör (muß gesondert bestellt werden)						
11	Bohrlehre OL90N/OL95	für Holz 54799 gelb		für Kunststoff/Metal 54800 blau			
12	Zusatzbohrlehre OL90N für Holzfenster F=45	28141					
10	Stangenkupplung OL90	43546					
4 10	Stangenführung	10878					je 1

* Abdeckprofil beidseitig auf Gehrung geschnitten

Bohrlehrenanwendung

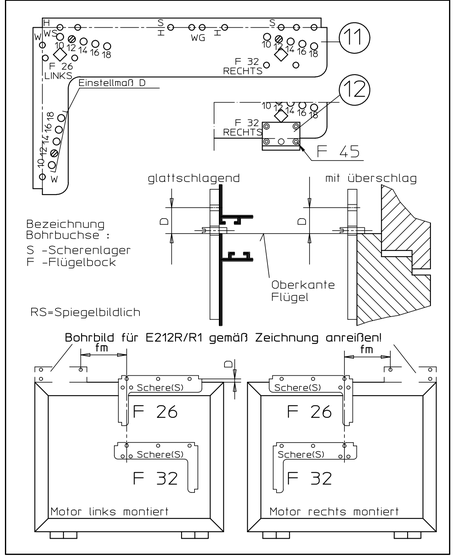

Flügelbreite a	f-Maße	Längen der Stangen (LQ) und Abdeckprofile (LA)
600-760	f1=380	1 Schere
760-1200	f1=a/2	
1200-1500	f1=380 f2=a-760	2 Scheren
1500-2400	f1=a/4 f2=a/2	
1600-2300	f1=380 f2=a/2 -380 f3=f2	3 Scheren
2300-3600	f1=a/6 f2=a/3 f3=a/3	

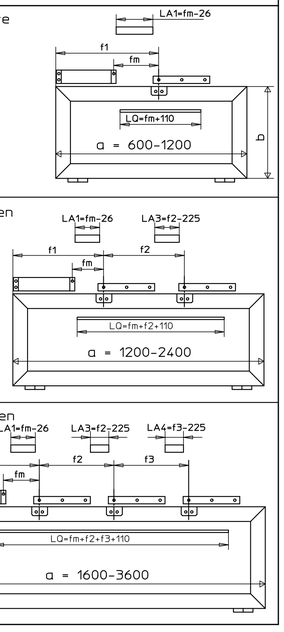

Anwendungsbereich

nur für vertikal eingebaute Rechteckfenster
nur für trockene Räume
Montage links und rechts möglich

a =Flügelbreite min.600
b =Flügelhöhe min. 250mm
sofern die Gesamtflügelbreite nicht überschritten wird, können bis zu 4 Scheren montiert werden pro 1 Motor
Flügelgewicht max. 80kg

Gesamtflügelbreite	Füllgewicht
bis 2500mm	max. 40 kg/m²
bis 2900mm	max. 35 kg/m²
bis 3600mm	max. 27 kg/m²

i = Abstandsmaß des Flügelschwerpunkts zum Banddrehpunkt = 10 bis 60mm
Ü = Überschlaghöhe 0-25mm
D = Außenkante Flügel bis Mitte Gestänge (siehe Tabelle)
Y = oberer Platzbedarf D+23mm

Flügelhöhe b	D-Maß oben	Platzbedarf
250 bis 300mm	16mm	39mm
300 bis 400mm	16/14mm	D+23mm
ab 400mm	16/14/12mm	D+23mm

-bei Verwendung von Zusatzverriegelung muß mit D = 16mm angeschlagen werden

Gruppensteuerung bis max.6 Motoren

Technische Daten

- Öffnungsweite ca. 170mm
- Beschlaghub 54mm
- Motorhub von 42 bis 70mm einstellbar
- Schutzart IP54
- weitere technische Daten des E-Antriebes siehe Anschlußplan 45109-9-0950 (für E212R), 45109-9-0959 (für E212R1) und 45109-9-0956 (für E212/ 24V DC) (in entspr. Verpackungen vorhanden)

Weitere Einbauzeichnungen für OL90N:

Elektro-Antrieb E212 vertikal 40444-EP-004
Zusatzverriegelung OL90 N 40444-EP-005

Schalterbedarf

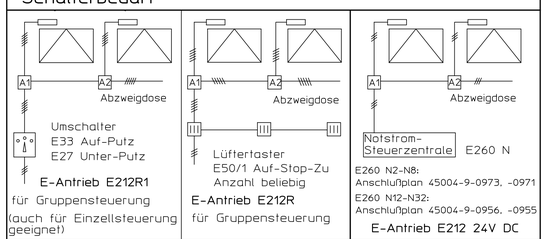

Kabel 5x1,5mm² mit GN/YE
Netzzuleitung 3x1,5mm² mit GN/YE

Kabel 3x...mm² ohne GN/YE
Querschnitt abhängig von Leitungslänge berechnen

Wichtige Hinweise:

- Einbauzeichnung, Anschlussplan, Montageanleitung, Wartungs- und Bedienungsvorschriften, sowie die Richtlinien für kraftbetätigte Fenster, Türen und Tore (ZH1/494) sind zu beachten,
- Der festgelegte Anwendungsbereich ist einzuhalten,
- Die vorgeschriebenen Anschlagmaße sind zu beachten,
- Die vorgeschriebenen Befestigungsmittel sind zu verwenden,
- Um Verletzungen zu vermeiden sind Schutzkappen auf überstehende Gewinde der Befestigungsschrauben zu drehen,
- Beschlagteile sind in Geschlossenlage gezeichnet, die Montage erfolgt aber in Offenlage,
- Alle Klemmschrauben sind in Offenlage mit Inbusschlüssel SW3 mit 5Nm anzuziehen,
- Nach der Montage und vor Inbetriebnahme ist die Funktion zu prüfen, alle Klemmschrauben nachzuziehen,
- Gelenk- und Gleitstellen sind mit einem säurefreien Fett nach DIN 51825 zu fetten,
- Die freie Zugänglichkeit der Beschlagteile zur Fettung und Wartung ist nach DIN 18357 sicherzustellen,
- Werden Stangen und Abdeckprofile anderer Hersteller verwendet, so übernimmt GEZE keine Gewährleistung und keine Haftung für die entstehenden Schäden und Folgeschäden,
- Ab einer freien Stangenlänge von 600mm sind Stangenführungen zu verwenden,
- Bei Kippfenster ist die Verwendung einer geeigneten Fangsicherung vorgeschrieben (siehe GEZE Fang- und Putzsicherung),
- Nach Erreichen der Endlagen (Auf und Zu) muß die Betriebsleuchte sofort erlöschen,
- Lieferung des Antriebes erfolgt in Offenlage,

Diese Zeichnung entspricht dem Entwicklungsstand des Zeichnungsdatums bzw. der letzten Änderungseintragung.Aus der Benützung der Zeichnung können keine Ansprüche, gleich welcher Art, einschließlich Schadensersatzansprüche, abgeleitet und gegen GEZE geltend gemacht werden. Die Zeichnung bleibt unser Eigentum und ist Dritten nur für die Vertragsdauer zur Benützung überlassen.Sämtliche sich aus der Zeichnung ergebenden Ansprüche stehen ausschließlich GEZE zu.Ohne vorherige Zustimmung von GEZE darf diese Zeichnung weder vervielfältigt noch Dritten zugänglich gemacht werden.

DPB	Änderungen	Datum date	Name name	Wirkungs-Nr. Doc. change no.
02		08.03.12	tbf5	*
01		07.11.06	tbm14	47863
00		27.03.03	tbm14	*

GEZE GmbH
P.O. Box 13 63
71226 Leonberg
Germany

vertraulich / confidential

	Datum / date	Name / name
erstellt / drawn	08.03.12	tbf5
gepr. / checked	06.06.13	tbf1

Benennung / designation: OL90N mit E212 Horizontal

Blatt / von sheet / of: 1/1
Maßstab scale: 1:1
Material-Nr. ID-no.
Sprache / language: D
Zeichnungs-Nr. / document-no.: 40444-EP-003

Ersatz für: subst. for: 40444-0-003.03
Ersetzt durch: subst. with:

0 10 20 30 40 50mm