Zusatzverriegelung OL90N+OL95 für Überschlag 0 - 17mm

Zusatzverriegelung für Überschlag 14 - 25mm

B - B

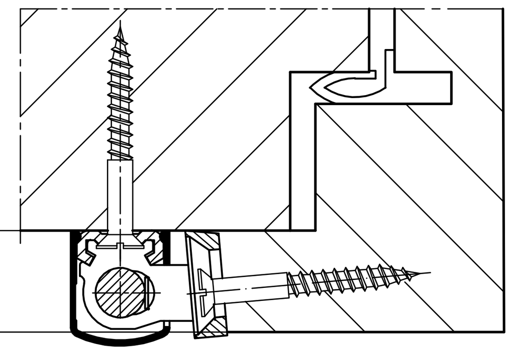

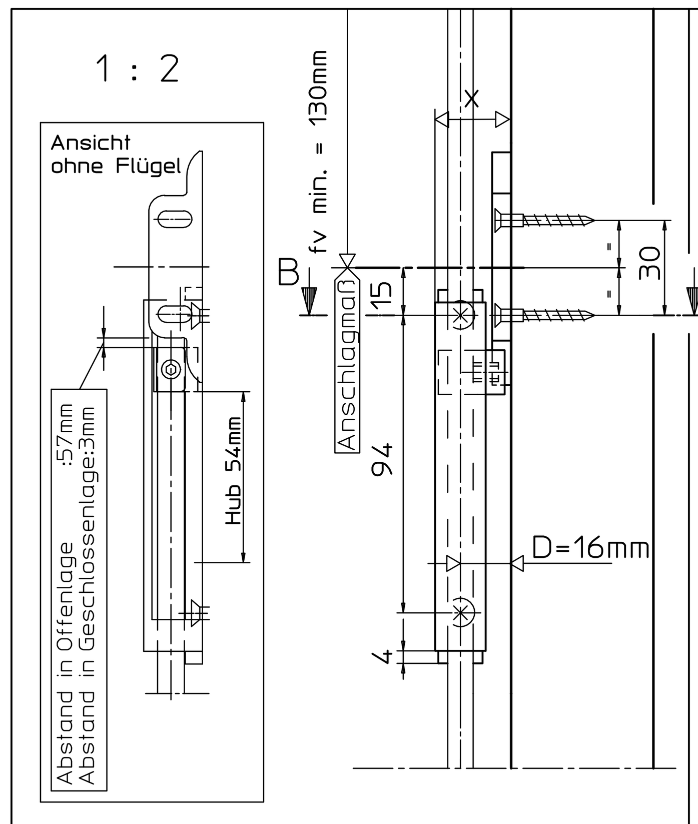

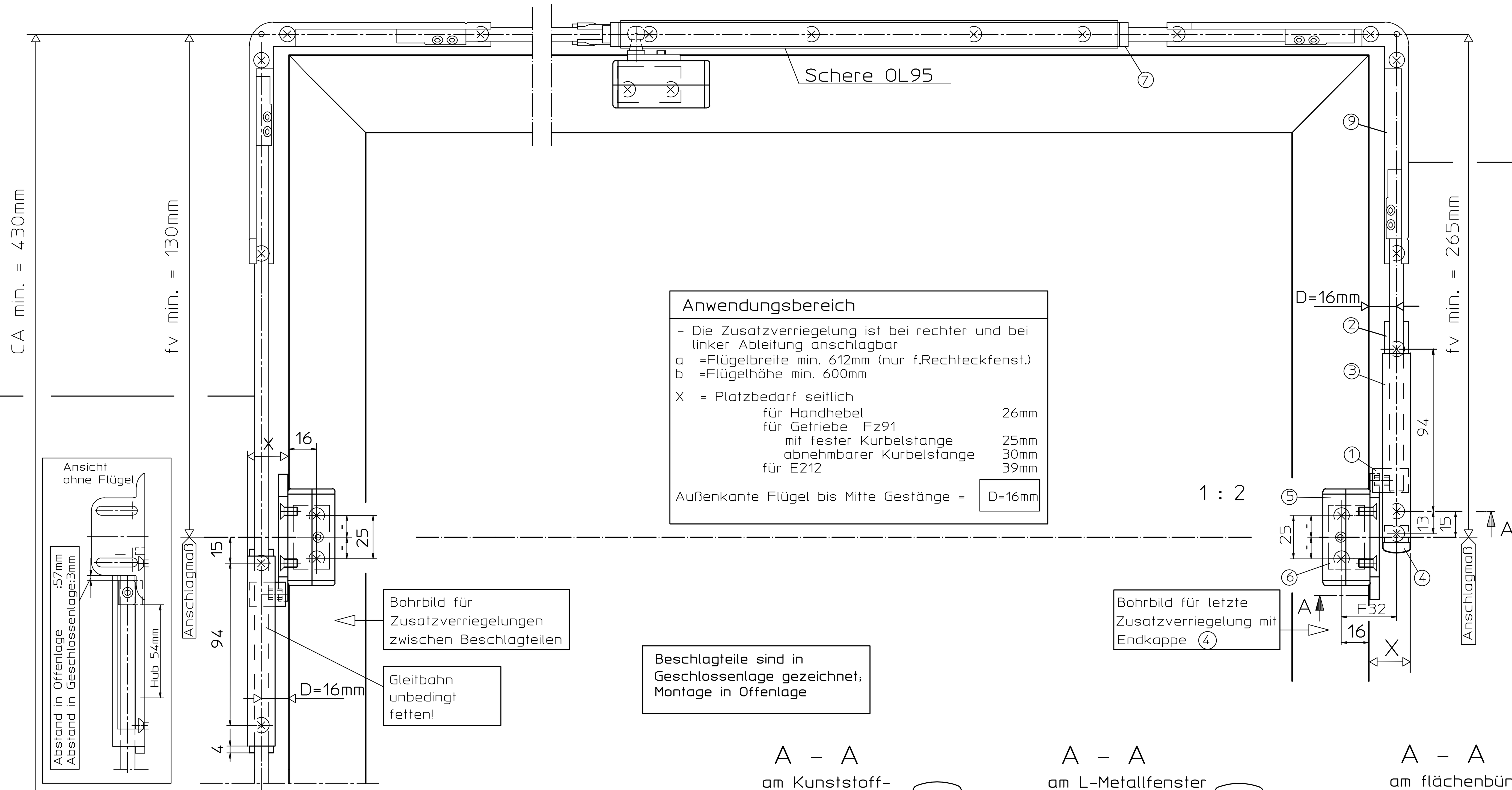

Anwendungsbereich

- Die Zusatzverriegelung ist bei rechter und bei linker Ableitung anschlagbar
- a =Flügelbreite min. 612mm (nur f.Rechteckfenst.)
- b =Flügelhöhe min. 600mm

X = Platzbedarf seitlich

für Handhebel	26mm
für Getriebe Fz91	
mit fester Kurbelstange	25mm
abnehmbarer Kurbelstange	30mm
für E212	39mm

Außenkante Flügel bis Mitte Gestänge = D=16mm

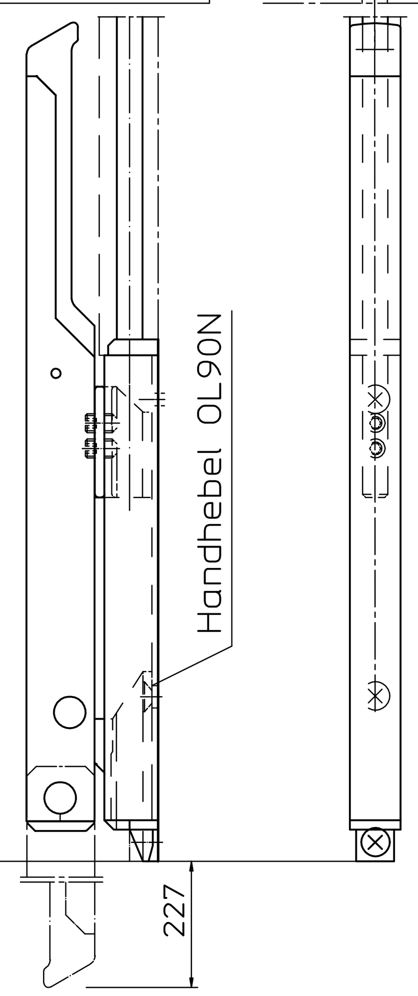

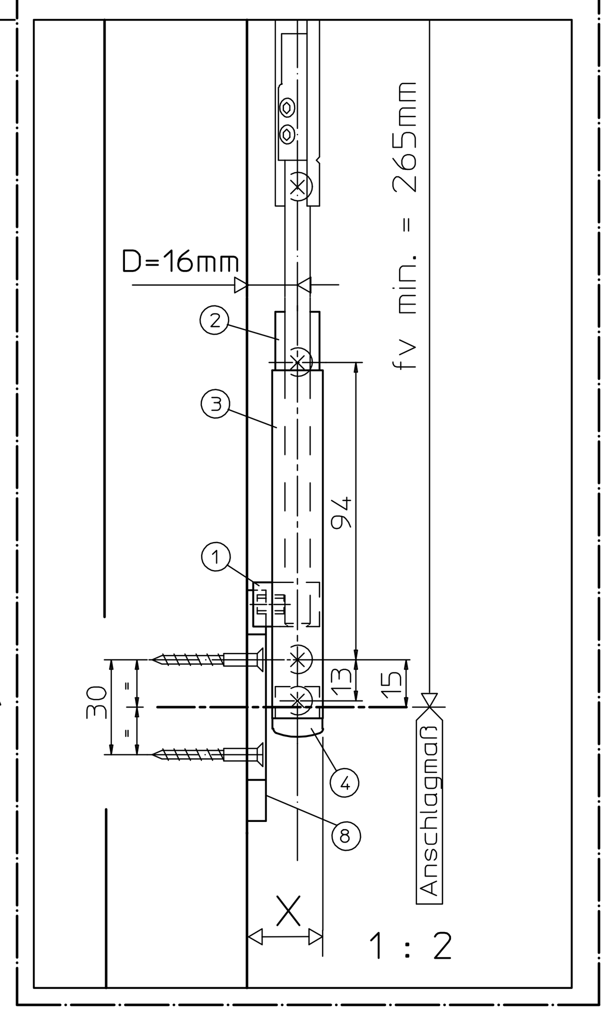

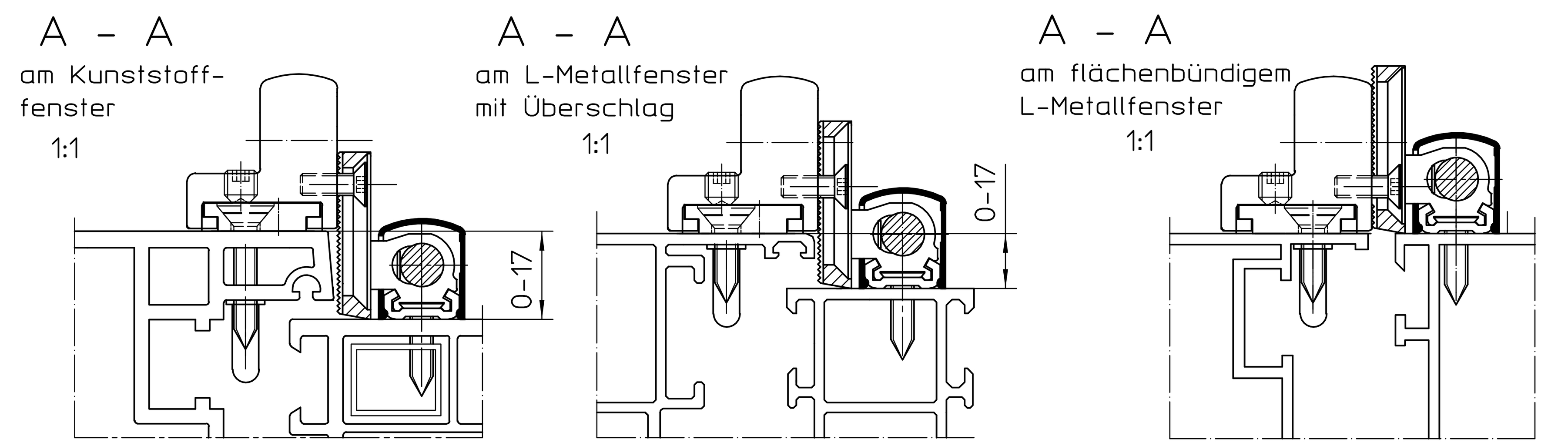

Bohrlehre OL90N/OL95 Anwendung für Zusatzverriegelung Überschlag 14-25mm

Anschlagen mit Bohrlehre OL90
1. Lochbild f.Riegelteil bohren
2. Bohrlehre 15mm von fv verschieben
3. Lochbild Führung bohren (HS,S)

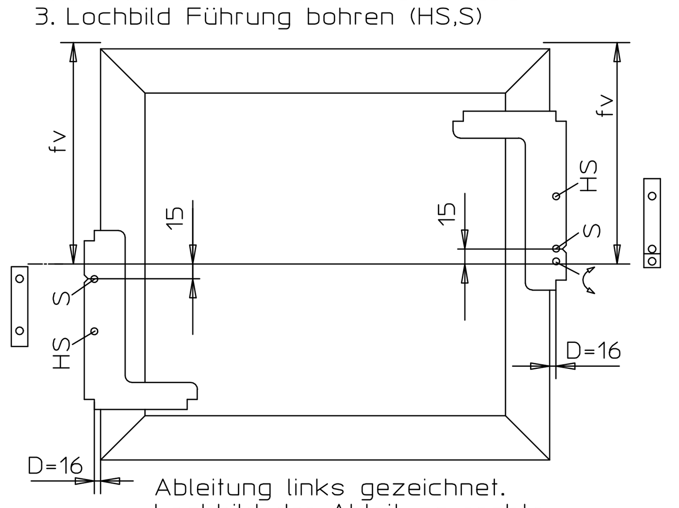

Ableitung links gezeichnet.
Lochbild der Ableitung rechts ist spiegelbildlich.

Bohrlehre OL90N/OL95 Anwendung für Zusatzverriegelung Überschlag 0-17mm

Anschlagen mit Bohrlehre OL90
1. Lochbild Zusatzwinkel bohren (F32)
2. Bohrlehre 15mm verschieben
3. Lochbild Führung bohren (HS,S)

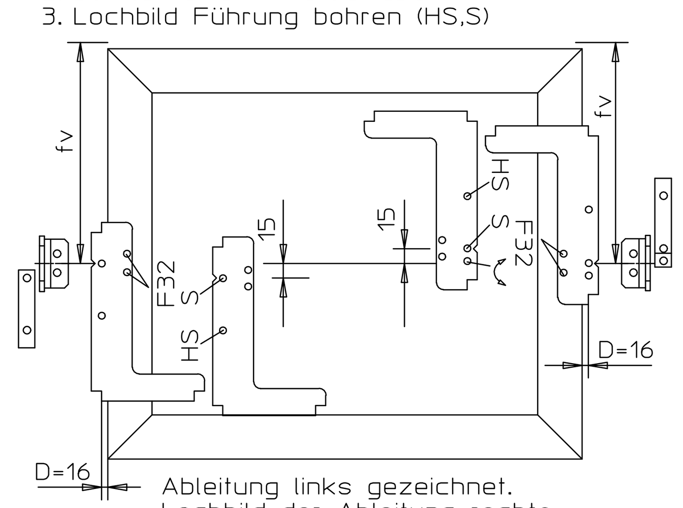

Ableitung links gezeichnet.
Lochbild der Ableitung rechts ist spiegelbildlich.

Weitere Einbauzeichnungen für GEZE OL95 :

OL 95 mit Handhebel	40445-EP-02
Einbau schwenkbarer Handhebel	40444-EP-02
OL95 mit Elektro-Antrieb E212 horizontal	40445-EP-03
" " E212 vertikal	40445-EP-04
OL95 mit Handhebel u.biegbarem Eckwinkel für Schrägfenster	40445-EP-08
OL95 mit E-Antrieb E212 und Zusatzverriegelungen	40445-EP-11
OL95 mit Getriebe Fz91 und Zusatzverriegelungen	40445-EP-12

Befestigungsmittel

Fenstertyp	Befestigungsschrauben	Bohrø
Holz	Senkholzschrauben 4x35 DIN 97 o.DIN 7997	2,5mm
Leichtmetall	Senkblechschrauben 4,2xL DIN7972 o.DIN7982 Schr.muß durch min.1,8mm Profilwand.gehen	3,5mm
Kunststoff	Senkblechschrauben 4,2xL DIN7972 o.DIN7982 Schr.muß durch min.2 Profilwandungen gehen	3,5mm

Befestigungsschrauben werden nicht mitgeliefert.

Technische Daten

- Öffnungsweite ca. 220mm
- Beschlaghub 54mm
- max. Verriegelungskraft 150N
- Voranzug 4mm
- Überdeckung 4,5mm

Wichtige Hinweise:

- Einbauzeichnung, Montageanleitung, Wartungs- und Bedienungsvorschriften sind zu beachten;
- Der festgelegte Anwendungsbereich ist einzuhalten;
- Die vorgeschriebenen Anschlagmaße sind zu beachten;
- Die vorgeschriebenen Befestigungsmittel sind zu verwenden;
- Um Verletzungen zu vermeiden sind Schutzkappen auf überstehende Gewinde der Befestigungsschrauben zu drehen;
- Beschlagteile sind in Geschlossenlage gezeichnet, die Montage erfolgt aber in Offenlage;
- Alle Klemmschrauben sind in Offenlage mit Inbusschlüssel SW3 mit 5Nm anzuziehen;
- Nach der Montage und vor Inbetriebnahme ist die Funktion zu prüfen, alle Klemmschrauben nachzuziehen;
- Gelenk- und Gleitstellen sind mit einem säurefreien Fett nach DIN 51825 zu fetten;
- Die freie Zugänglichkeit der Beschlagteile zur Fettung und Wartung ist nach DIN 18357 sicherzustellen;
- Werden Stangen und Abdeckprofile anderer Hersteller verwendet, so übernimmt GEZE keine Gewährleistung und keine Haftung für die entstehenden Schäden und Folgeschäden;
- Ab einer freien Stangenlänge von 600mm sind Stangenführungen zu verwenden;
- Bei Kippfenster ist die Verwendung einer geeigneten Fangsicherung vorgeschrieben (siehe GEZE Fang- und Putzsicherung;

Pos.	Stck.	Benennung	Ident.-Nr. bei Ausführung: EV1	dunkel-bronze	weiß RAL9010	weiß RAL9016	RAL...	Stck.
		Zusatzverriegelung für Überschlag 0-17mm (1 Stück)Inhalt:	30519	30520	30521	30523	30522	5
1	1	Gleitteil						
2	1	Führung						
3	1	Abdeckung f. Verriegelung						
4	1	Endkappe						
5	1	Zusatzwinkel m.Riegelteil						
6	1	Anschraubplatte						
7	1	Anschlußteil						
10	2	Schutzkappe						
		Zusatzverriegelung für Überschlag 14-25mm (1 Stück) Inhalt:	30524	30525	30526	30528	30527	5
1	1	Gleitteil						
2	1	Führung						
3	1	Abdeckung f. Verriegelung						
4	1	Endkappe						
8	1	Riegelteil						
7	1	Anschlußteil						
9	1	Eckumlenkung für Rechteckfenster	70546					4
	1	Biegbare Eckumlenkung	68142					4
		Stangen und Abdeckprofile						
		Abdeckprofil L=2m *	30401	30402	30403	30405	30404	
		Abdeckprofil L=3m *	30396	30397	30398	30400	30399	
		Abdeckprofil L=6m	27558	27559	27560	27561		
		Stange ø8 verzinkt L=2m	16555					
		Stange ø8 verzinkt L=3m	16591					
		Stange ø8 verzinkt L=6m	16592					
		Zubehör (muß gesondert bestellt werden)						
11		Bohrlehre OL90N/OL95	für Holz 54799 gelb		für Kunststoff/Metall 54800 blau			
		Stangenkupplung OL90N/OL95	43546					
6	10	Stangenführung	10878					je 1

* Abdeckprofil beidseitig auf Gehrung geschnitten

Schrägfenster/Dreieckfenster - Anschlagmaße

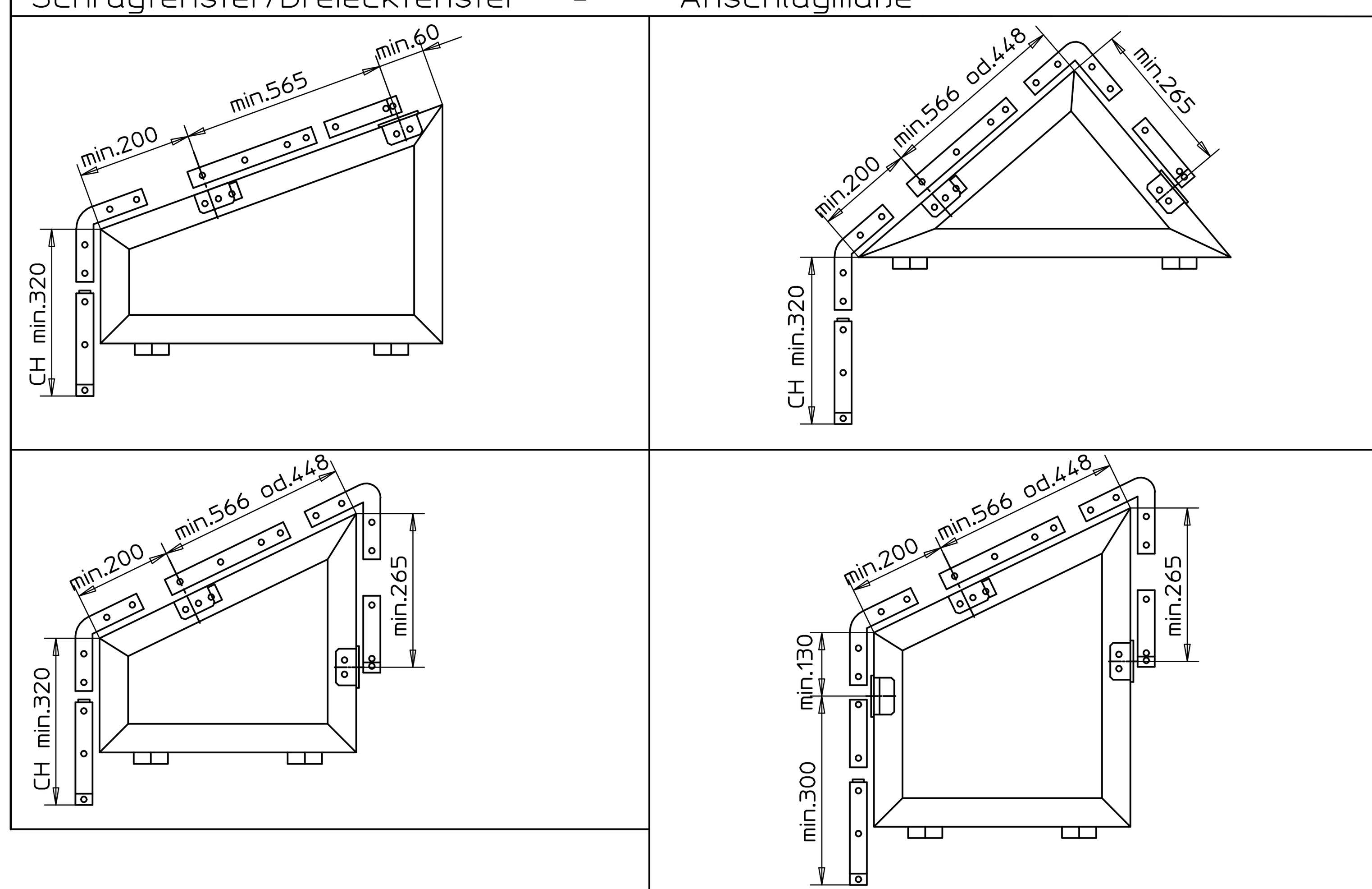

Längen der Stangen (LZ) und Abdeckprofile

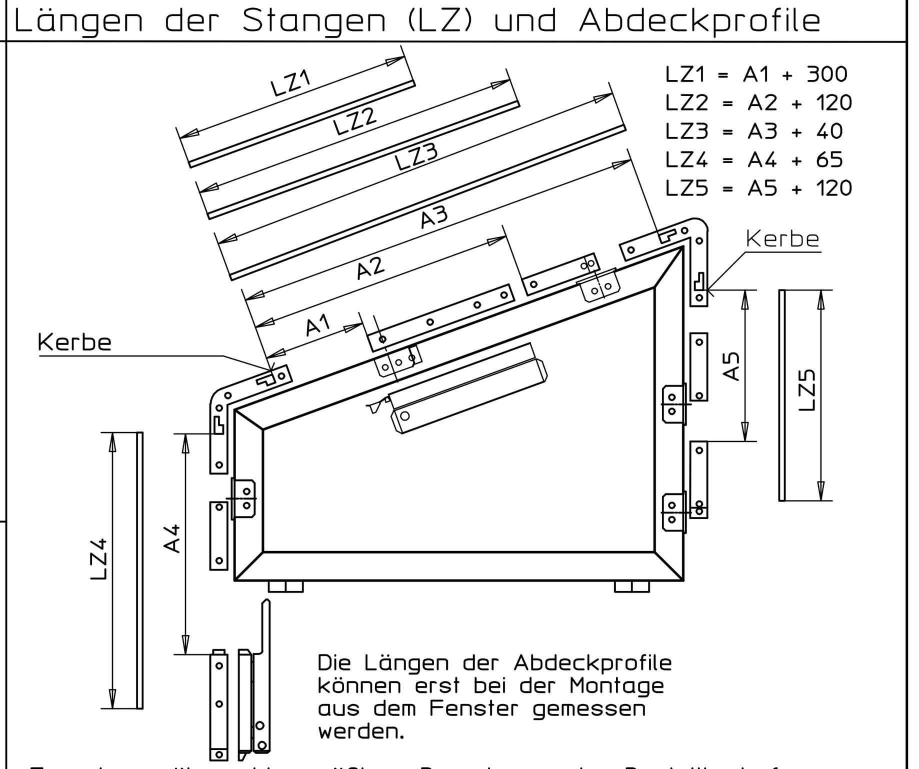

LZ1 = A1 + 300
LZ2 = A2 + 120
LZ3 = A3 + 40
LZ4 = A4 + 65
LZ5 = A5 + 120

Die Längen der Abdeckprofile können erst bei der Montage aus dem Fenster gemessen werden.

Formeln zu überschlagsmäßigen Berechnung des Bestellbedarfs:

	Abdeckprofile	Zugstangen
Seite P bei 2 Eckwinkeln	P-(V x 110)-160	P - 120
Seite P bei 1 Eckwinkel	P - V x 110 - 240	P - 170
Handhebelseite	CH - V x 110 - 110	CH - 150
Handhebelgegenseite	fv - V x 110 + 50	fv - 105

V =Anzahl der Zusatzverriegelungen auf der betreff. Seite
CH=Obere Ecke Fenster bis Unterkante Handhebelgrundplatte
fv=Anschlagmaß Verriegelung P=Länge schräger Schenkel

Rechteckfenster

Längen der Stangen (LQ,LZ) und Abdeckprofile (LA)
(Abdeckprofile mit Abdeckkappe oder auf Gehrung geschnitten)

Flügel-breite a	f-Maße	
612- 845	f1=a-432 f4=464	1 Schere
845-1200	f1=a/2-10 f4=f1+51	(ab a=1120 auch 2 Scheren möglich)
1120-1270	f1=a-934 f2=502 f4=464	2 Scheren
1270-2400	f1=a/3-87 f2=a/3+79 f4=a/3+40	(ab a=1620 auch 3 Scheren möglich)
1620-1700	f1=a-1436 f2=502 f3=f2 f4=464	3 Scheren
1700-2800	f1=a/4-161 f2=a/4+77 f3=f2 f4=a/4+39	

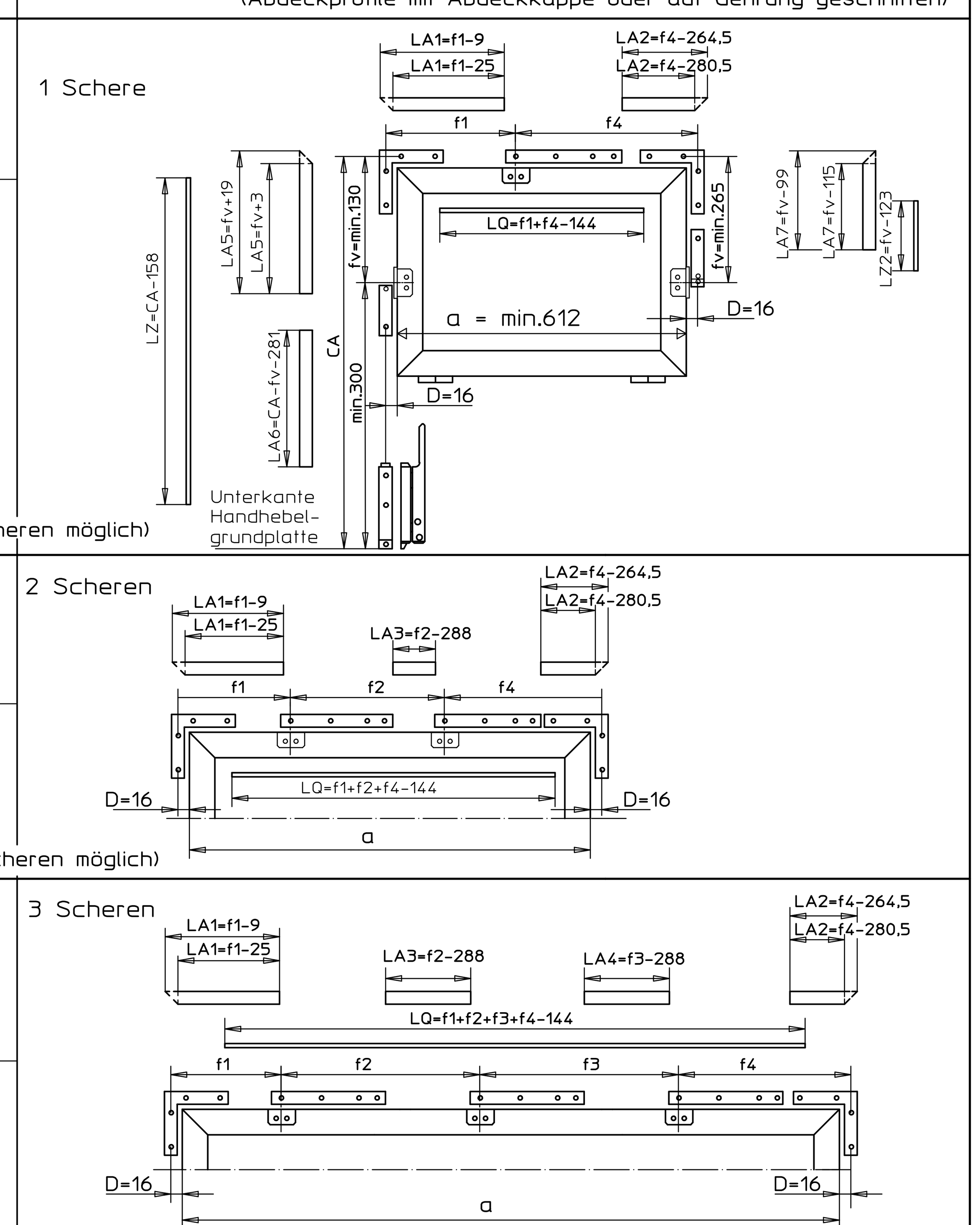

Diese Zeichnung entspricht dem Entwicklungsstand des Zeichnungsdatums bzw. der letzten Änderungseintragung. Aus der Benutzung der Zeichnung können keine Ansprüche, gleich welcher Art, einschließlich Schadenersatzansprüche, abgeleitet und gegen GEZE geltend gemacht werden. Die Zeichnung bleibt unser Eigentum und ist Dritten nur für die Vertragsdauer zur Benutzung überlassen. Sämtliche sich aus der Zeichnung ergebenden Ansprüche stehen ausschließlich GEZE zu. Ohne vorherige Zustimmung von GEZE darf diese Zeichnung weder vervielfältigt noch Dritten zugänglich gemacht werden. This drawing shows the actual state of product development at the date of the drawing or the revision date. No claims for damages in any form can be made against GEZE as a result of the interpretation of this drawing. This drawing remains the property of GEZE and is made available to third parties only for the duration of contractual obligations. All rights connected with this drawing remain in possession of GEZE. This drawing may not be copied or handed over to third parties without the express consent of GEZE.

Papierausdrucke dieser Zeichnung unterliegen nicht dem Änderungsdienst!
Printed drawings are not revision controlled!
EMPB = Erstmusterprüfbericht /Initial sample test report

Dok.version doc.version	Datum date	Name name	Mitteilungs-Nr. Doc. change no.
01	12.02.20	u1270	2642
00	24.03.03	tbm14	*

GEZE GmbH
P.O. Box 13 63
71226 Leonberg
Germany

vertraulich / confidential

Benennung / designation: **OL95 Zusatzverriegelungen** – Ueberschlag 0 - 17mm und 14 - 25mm

	Datum/date	Name
erstellt / drawn	12.02.20	u1270
Frg. Prod./Rel. Prod	18.02.20	tbf1

Blatt / von sheet / of: 1 / 1
Maßstab scale: 1:1
1:2
Frg. Prod./Rel. Prod
Material-Nr. ID-no.
Zeichnungs-Nr. / document-no.: 40445-EP-10